real ag
Uttigenstr. 128
CH - 3603 Thun
Tel 033 / 224 01 01
Fax 033 / 224 01 06
www.real-ag.ch
info@real-ag.ch

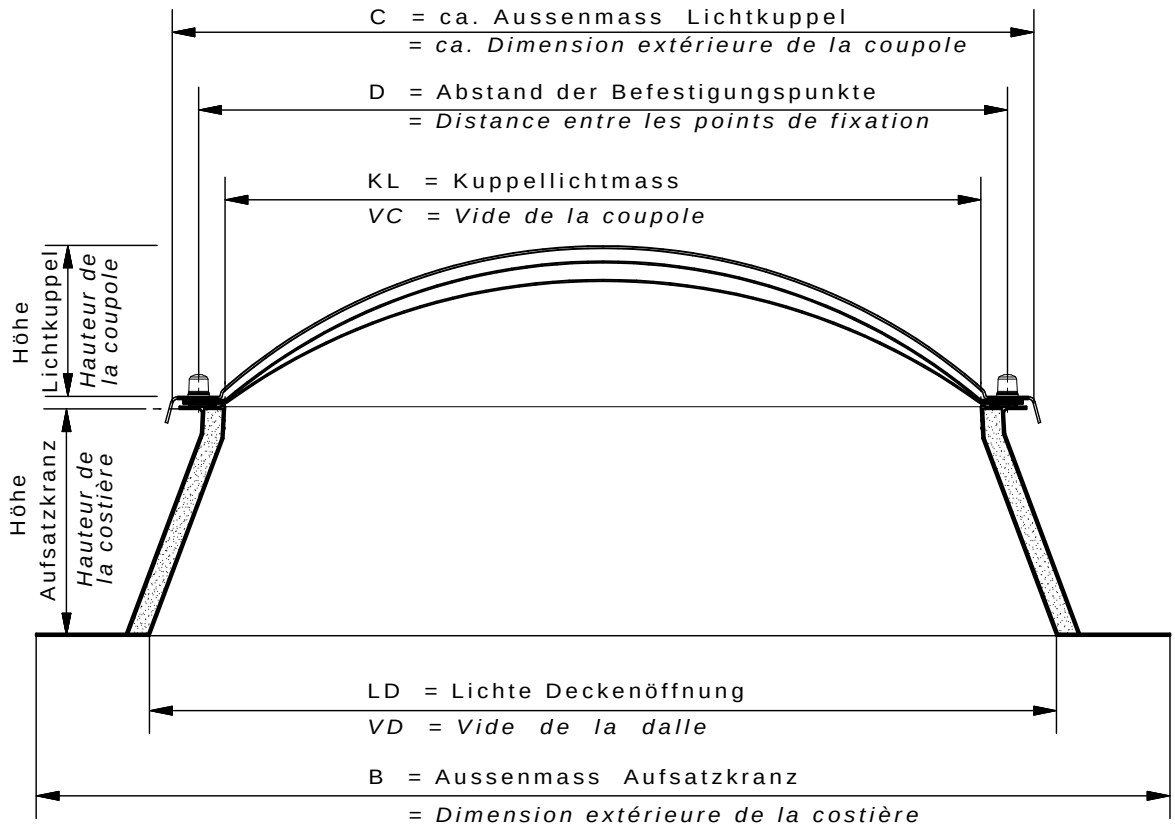

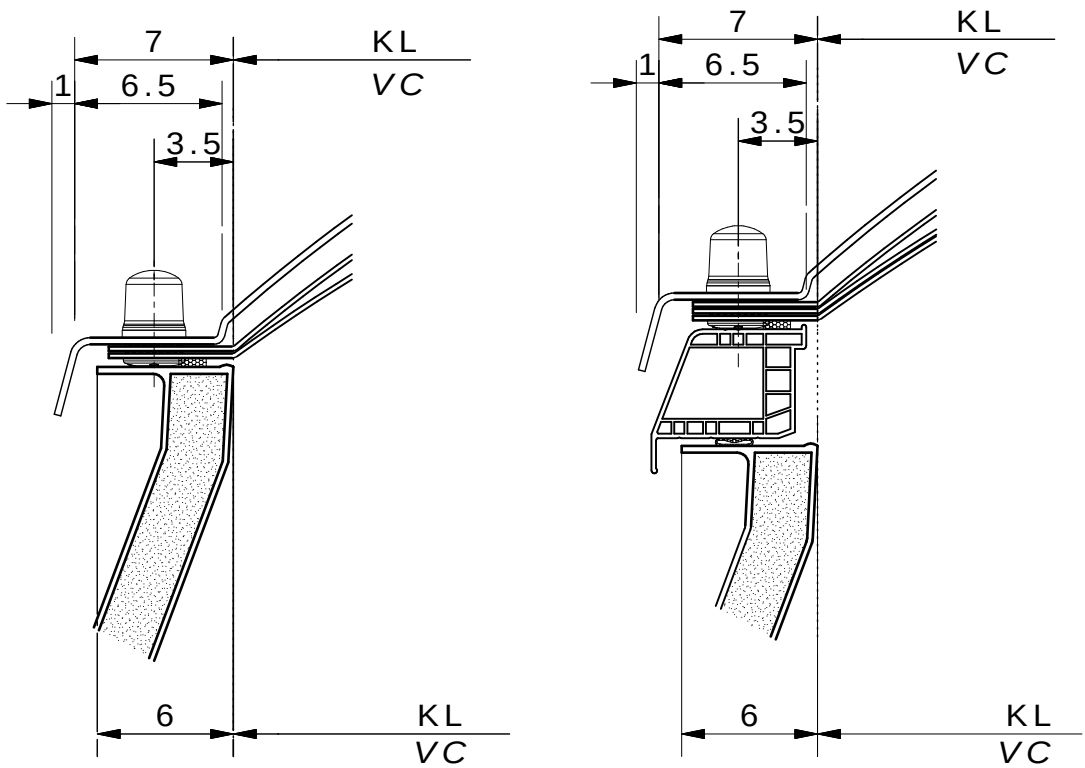

Masse in cm
Dimensions en cm

Massblatt für REAL Lichtkuppeln und Aufsatzkränze

Croquis pour les coupoles et costières REAL

01.17 Technische Aenderungen vorbehalten *Sous réserve de modifications techniques*